SIERRA

ДАТЧИК ТЕНЗОМЕТРИЧЕСКИЙ

SH2D4/SB2D4

Характерные особенности:

- Материал – конструкционная сталь с никелировкой (SH2D4) либо нержавейка (SB2D4)
- Один из самых малогабаритных датчиков
- Модификация датчика SH2D3
- Калибровка в кг/тоннах или в кН

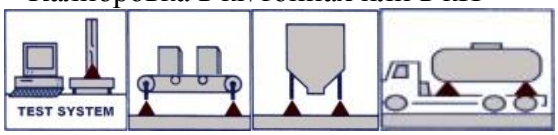

Технические характеристики:

Номинальные нагрузки (НПИ)	т	0,05, 0,1, 0,2, 0,5, 1, 2, 5, 10, 20, 30, 50, 60, 100, 200 т
	кН	0,5, 1, 2, 5, 10, 20, 50, 100, 200, 300, 500, 600, 1000, 2000 кН

Класс точности	С2	Выходное сопротивление (Ом)	700 ± 5
Макс. число повер. интервалов	2000	Сопротивление изоляции (МОм)	≥2000 (50В)
Мин. поверочный интервал	НПИ / 5000	Диапазон термокомпенсации (°С)	-30 ~ +40
Чувствительность (РКП, мВ/В)	2,0 ± 0,004	Рабочий диапазон температур (°С)	-35 ~ +65
Общая ошибка (%РКП)	≤ ± 0,03	Напр. пит., рекомендуемое (В, пост. ток)	5 ~12
Ползучесть (%РКП/30мин)	≤ ± 0,02	Напр. пит., максимальное (В, пост.ток)	18
Нелинейность (%РКП)	≤ ± 0,02	Предельная нагрузка (%НПИ)	150
Баланс нуля (НКП, %РКП)	1,0	Разрушающая нагрузка (%НПИ)	200
Темп. откл. РКП (%РКП/10°С)	≤ ± 0,016	Класс защиты	IP67
Темп. откл. НКП (%РКП/10°С)	≤ ± 0,020	Длина кабеля (м)	6
Входное сопротивление (Ом)	760 ± 8	Тип кабеля	4-х – жильный экранированный ∅ 5,7 мм
Подключение	Красный – Питание (+); Черный – Питание (-); Зеленый – Сигнал (+); Белый – Сигнал(-); Прозрачный - Экран		

Габаритные и присоединительные размеры в мм

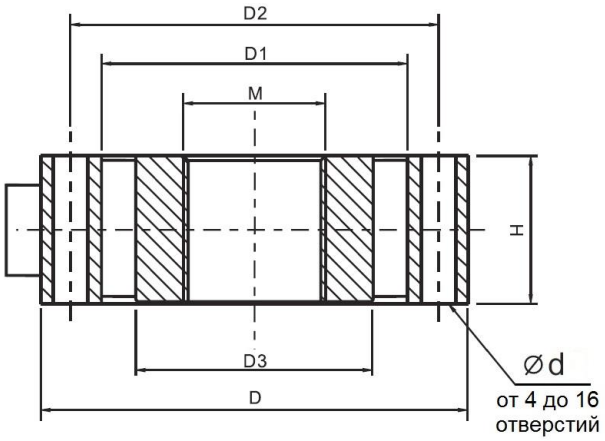

Нагрузки		D	D3	D2	D1	M	H	d
т	кН							
0,05; 0,1; 0,2; 0,5	0,5, 1, 2, 5	90	25	75	61	M16x2	25	4 - ∅7
5т SE	50	90	25	75	61	M16x2	25	8 - ∅7
1	10	112	35	96	72	M20x2	30	8 - ∅9
2	20	125	44	105	93	M24x2	42	8 - ∅11
5, 10	50, 100	150	48	122	96	M30x2	45	8 - ∅11
20, 30	200, 300	180	70	142	110	M42x3	53	16 - ∅13,5
50, 60	500, 600	234	97	194	147	M64x3	60	16 - ∅21,5
100	1000	320	162	270	220	M96x4	100	16 - ∅26
200	2000	360	200	310	258	M120x4	126	16 - ∅29