ТЕНЗОДАТЧИК ОДНООПОРНАЯ БАЛКА
Модель: SH8C

sierra Весовое оборудование | Взвешенное решение для вашего бизнеса

Характерные особенности:

- Материал – конструкционная сталь с никелировкой
- Узлы встройки: SHJ-8-201, SHM-8-402, SHM-8-402C

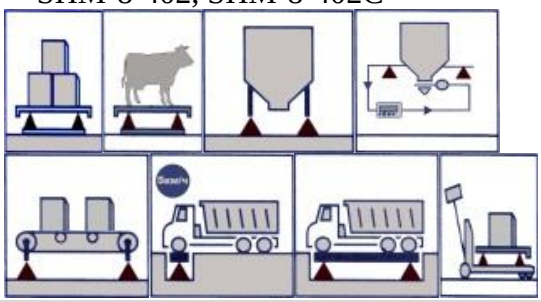

Технические характеристики:

Номинальные нагрузки (НПИ, т)	0,5; 1; 1,5; 2; 2,5; 3; 5; 7,5; 10		
Класс точности	C3	Входное сопротивление (Ом)	380 ± 10
Макс. число поверочных интервалов	3000	Выходное сопротивление (Ом)	350 ± 3
Минимальный поверочный интервал	НПИ / 10000	Сопротивление изоляции (МОм)	≥5000 (50В)
Чувствительность (РКП, мВ/В)*	**3,0 ± 0,004**	Диапазон термокомпенсации (°C)	-10 ~ +40
Общая ошибка (%РКП)	≤ ± 0,020	Рабочий диапазон температур (°C)	-35 ~ +65
Ползучесть (%РКП/30мин)	0,014	Напряжение питания, рекомендуемое (В)	5 ~12
Неповторяемость (%РКП)	0,01	Напряжение питания, максимальное (В)	18
Баланс нуля (НКП, %РКП)	1,0	Предельная нагрузка (%НПИ)	150
Температурное отклонение РКП (%РКП/10°C)	0,016	Разрушающая нагрузка (%НПИ)	200
		Класс защиты	IP67
Температурное отклонение НКП (%РКП/10°C)	0,020	Длина кабеля (м)	4 (0,5 - 2т); 6 (2,5 – 10т)
		Тип кабеля	4-х – жильный экранированный ∅ 5,7 мм
Подключение	4-проводное: Красный – Питание (+); Черный – Питание (-); Зеленый – Сигнал (+); Белый – Сигнал (-); Прозрачный - Экран		

Монтажно-габаритные размеры, мм:

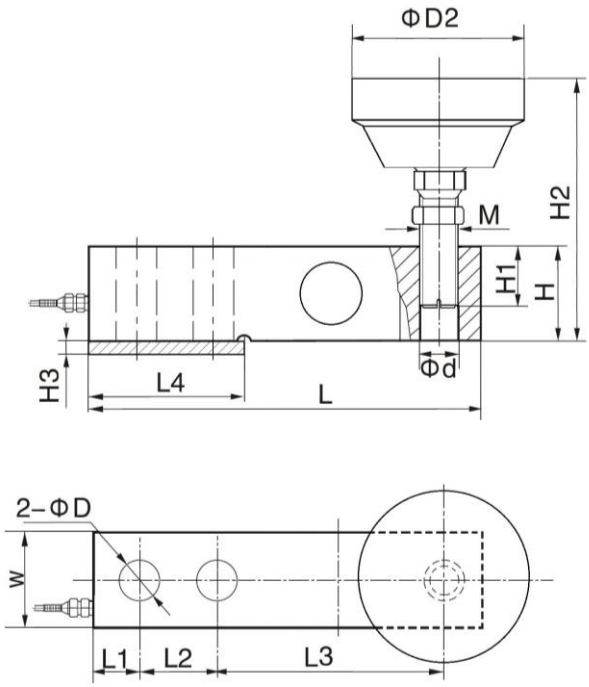

размеры	Номинальные нагрузки 0,5 – 2,5 т	3 - 5 т	7,5 - 10 т
L	130	171,5	222,2
L1	15,7	19,0	25,4
L2	25,4	38,1	50,8
L3	76,2	95,3	120,6
L4	57	76	108
H	31,8	38,1	50,8
H1	15,8	18,8	25,4
H2	77 – 102	93 - 124	113 - 137
H3	4	6	6
W	31,8	38,1	50,8
W1	34	40	52,4
D	13,5	19,8	26,2
D2	60	80	86
d	13,5	19,8	26,2
M	M12 x 1,75	M20x1,5	M24x2

* В весовом комплекте подбор тензодатчиков по РКП осуществлен с точностью до 0,0001 мВ/В