BM14C

sierra
Весовое оборудование

BM14C - тензометрический датчик стержневого (колонного) типа.
Стержневой тип датчиков применяется для изготовления/модернизации автомобильных, вагонных, многотонных бункерных весов, а также в испытательных стендах и контрольно-измерительном оборудовании. Благодаря высоким метрологическим характеристикам этот тип датчиков находит широкое применение во многих промышленных системах весоизмерения.
Тензодатчик **BM14C** может применяться в тяжелых промышленных условиях (щелочных и кислотных средах). Корпус выполнен из нержавеющей стали с применением лазерной сварки, класс защиты тензодатчика **IP68** (полная пыле- и влагозащищенность).

Основные особенности:
- Нагрузка: **от 0.5т до 50т**
- Материал исполнения: **нержавеющая сталь**
- Класс защиты: **IP68**
- Гарантия: **30 месяцев**

Аксессуары:
- BY-14-103 • BY-14-117 • HM-14-403
- HY-14-104 • HM-14-401 • BM-14-414

Технические характеристики:

Максимальная нагрузка	т	0.5/1/2/3/5/10/20/25/30/40/50				
Класс точности		C2	C3	C4	A5S	A5M
Максимальное количество поверочных интервалов	nmax	2000	3000	4000	5000	5000
Минимальный поверочный интервал	Vmin	Emax/5000	Emax/10000	Emax/14000	Emax/15000	Emax/15000
Общая ошибка	(%НПВ)	≤±0.030	≤±0.020	≤±0.018	≤±0.018	≤±0.026
Ползучесть	(%НПВ/30min)	≤±0.024	≤±0.016	≤±0.012	≤±0.012	≤±0.017
Температурное отклонение чувствительности	(%НПВ/10℃)	≤±0.017	≤±0.011	≤±0.009	≤±0.009	≤±0.013
Температурное отклонение нуля	(%НПВ/10℃)	≤±0.023	≤±0.015	≤±0.010	≤±0.010	≤±0.014
Выходная чувствительность	(мВ/В)	2.0±0.002				
Входное сопротивление	(Ом)	700±7				
Выходное сопротивление	(Ом)	703±4				
Сопротивление изоляции	(МОм)	≥5000(50VDC)				
Баланс нуля	(%НПВ)	1.0				
Диапазон термокомпенсации	(℃)	-10□+40				
Рабочий диапазон температур	(℃)	-35□+70				
Диапазон напряжения питания	(В)	5□12(DC)				
Максимально допустимое напряжение питания	(В)	18(DC)				
Предельная нагрузка	(%НПВ)	150				
Разрушающая нагрузка	(%НПВ)	300				

Монтажно-габаритные размеры мм (в дюймах)

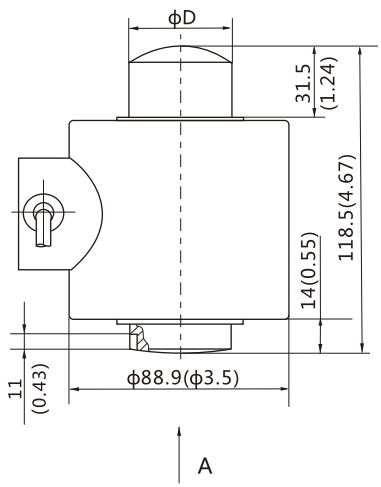

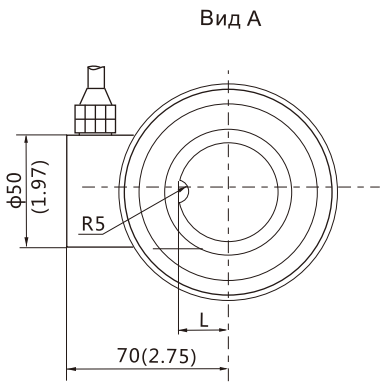

Размеры \ Нагрузка	0.5т ~ 30т	40т,50т
ΦD	40(1.57)	50(1.97)
L	22(0.87)	28(1.06)

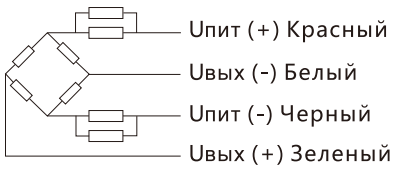

Кабель:
Экранированный, 4-х жильный, ПВХ
Длина кабеля: 15м
Диаметр кабеля: 5мм