HM9A

sierra
Весовое оборудование

HM9A - балочный двухопорный тензометрический датчик на изгиб.

Балочный двухопорный тип датчиков применяется для изготовления/модернизации автомобильных и вагонных весов, систем взвешивания на транспортных средствах, систем взвешивания цистерн, для измерения осевой нагрузки автотранспорта, также могут применяться в различном электронно-весовом оборудовании.

Благодаря высоким метрологическим характеристикам этот тип датчиков находит широкое применение во многих промышленных системах весоизмерения, может применяться вместо стержневых (колонных) датчиков.

Корпус **HM9A** выполнен из стали с никелевым покрытием с применением лазерной сварки, класс защиты тензодатчика **IP68** (полная пыле- и влагозащищенность).

Основные особенности:

- Нагрузка: **от 10т до 50т**
- Материал исполнения: **сталь с никелевым покрытием**
- Класс защиты: **IP68**
- Гарантия: **24 месяца**

Технические характеристики:

Максимальная нагрузка	т	10/15/20/25/30/40/40SE/50				
Класс точности		C1	C2	C3	A5M	B10M
Максимальное количество поверочных интервалов	nmax	1000	2000	3000	5000	10000
Минимальный поверочный интервал	Vmin	Emax/3000	Emax/5000	Emax/10000	Emax/15000	Emax/10000
Общая ошибка	(%НПВ)	≤±0.050	≤±0.030	≤±0.020	≤±0.026	≤±0.050
Ползучесть	(%НПВ/30min)	≤±0.038	≤±0.024	≤±0.016	≤±0.017	≤±0.040
Температурное отклонение чувствительности	(%НПВ/10℃)	≤±0.028	≤±0.017	≤±0.011	≤±0.013	≤±0.040
Температурное отклонение нуля	(%НПВ/10℃)	≤±0.047	≤±0.023	≤±0.015	≤±0.014	≤±0.020
Выходная чувствительность	(мВ/В)	2.0±0.002				
Входное сопротивление	(Ом)	700±3.5				
Выходное сопротивление	(Ом)	703±3.5				
Сопротивление изоляции	(МОм)	≥5000(50VDC)				
Баланс нуля	(%НПВ)	1.5				
Диапазон термокомпенсации	(℃)	-10 ~ +40				
Рабочий диапазон температур	(℃)	-35 ~ +70				
Диапазон напряжения питания	(В)	5 ~ 12(DC)				
Максимально допустимое напряжение питания	(В)	18(DC)				
Предельная нагрузка	(%НПВ)	150				
Разрушающая нагрузка	(%НПВ)	300				

Монтажно-габаритные размеры мм (в дюймах)

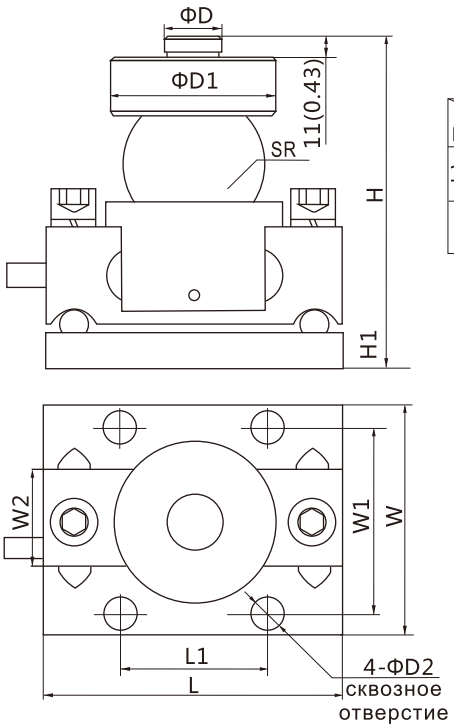

Размеры / Нагрузка	L	L1	W	W1	W2	H	H1	D	D1	D2	R
10т ~ 40тSE	160 (6.29)	80 (3.14)	125 (4.92)	100 (3.93)	56 (2.2)	179 (7.04)	19 (0.74)	30 (1.18)	88 (3.46)	18 (0.70)	76.2 (3)
40т ~ 50т	200 (7.87)	124 (4.88)	155 (6.1)	124 (4.88)	62 (2.44)	220 (8.66)	24 (0.84)	40 (1.57)	98 (3.85)	21 (0.82)	82 (3.22)

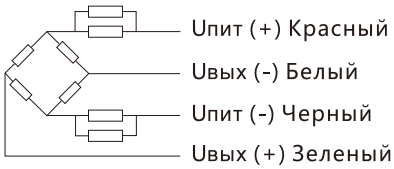

Кабель:

Экранированный, 4-х жильный, ПВХ
Длина кабеля:12м
Диаметр кабеля: 5,5м