SIERRA

ДАТЧИК ТЕНЗОМЕТРИЧЕСКИЙ

SH8

Применение:

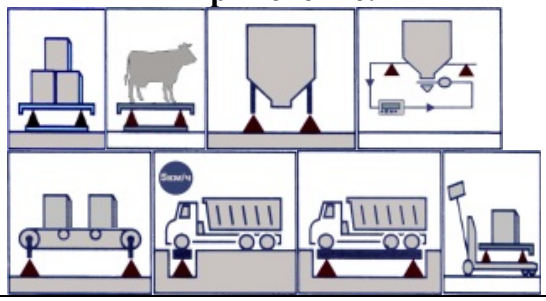

Технические характеристики:				
Номинальные нагрузки (НПИ, т)	0,5; 1; 2; 3; 5; 10; 20; 30; 50			
Чувствительность (РКП, мВ/В)	2,0 ± 0,04	Входное сопротивление (Ом)*		365 ± 10; 1050 ± 10
Класс точности	С3			
Число поверочных интервалов	3000	Выходное сопротивление (Ом)*		350 ± 3; 1000 ± 5
Мин. поверочный интервал	НПИ / 7500			
Общая ошибка (%РКП)	≤ ± 0,020	Сопротивление изоляции (МОм)		≥5000(50В)
Ползучесть (%РКП/30мин)	≤ ± 0,016	Напряжение питания, (В, постоянный ток)	рекомендуемое	5 ~ 12
Баланс нуля (НКП, %РКП)	± 1,0		максимальное	18
Изменение РКП от температуры (%РКП/10°С)	≤ ± 0,016	Предельная нагрузка (%НПИ)		150
		Разрушающая нагрузка (%НПИ)		200
Изменение НКП от температуры (%РКП/10°С)	≤ ± 0,020	Класс защиты**		IP67/68
		Длина кабеля (м)	3,5 (0.05 – 3т), 8 (5т), 13 (10 - 50т)	
Диапазон термокомпенсации (°С)	-10 ~ +40	Тип кабеля	4-х – жильный экранированный ∅ 5,7 мм	
Рабочий диапазон температур (°С)	-35 ~ +65	Материал тензодатчика**	Никелированная сталь	
Подключение (цвет изоляции проводов)	4-проводное: Красный – Питание (+); Черный – Питание (-); Зеленый – Сигнал (+); Белый – Сигнал (-); Прозрачный или желтый - Экран			

* индексом R1 в дополнительном поле обозначено сопротивление тензодатчика 1000 Ом.

** индексом SS в дополнительном поле обозначен материал тензодатчика нержавеющая сталь с IP 68

Габаритные и подсоединительные размеры (мм):

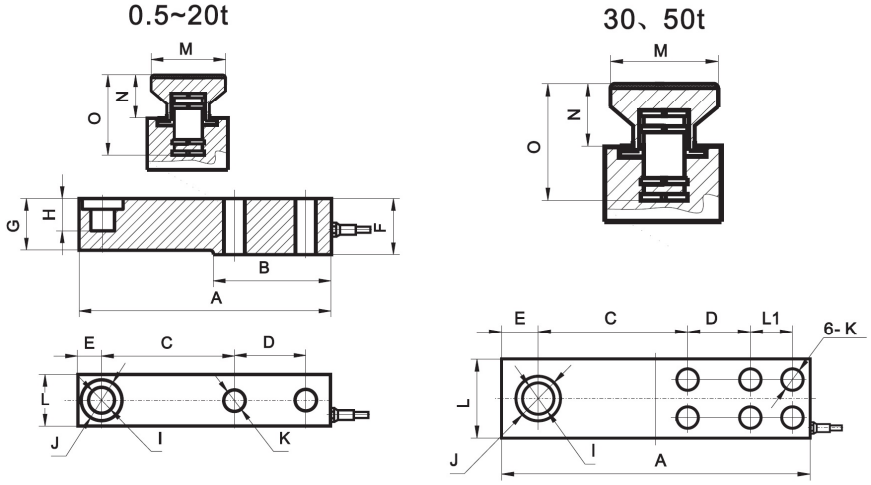

P(t)	A	B	C	D	E	F	G	H	I	J	K	L	M	N	O	L1
0.5~3	203	95	98	64	22	43	37	30	∅16	∅32	∅13	37	∅35	10.4	44.9	
5、8	235	110	124	66	22	52	48	30	∅22	∅38	∅21	48	∅42	19.7	56.7	
10	279	133	140	82	32	67	60	20	∅32	∅48	∅28	60	∅57	55.7	80.7	
20	318	153	158	89	38	82.5	70	24	∅38	∅54	∅34	70	∅70	61	85	
30	374	189	181	76	44.5	115	90	32	∅54	∅38	∅26	96	∅70	53	91	51
50	416	210	196	92	48	143	100	32	∅60	∅44	∅29	105	∅85	65	102	56