ТЕНЗОДАТЧИК ОДНООПОРНАЯ БАЛКА
Модель: SH8C3

sierra Весовое оборудование | Взвешенное решение для вашего бизнеса

Характерные особенности:

- Материал – конструкционная сталь с никелировкой
- Узлы встройки: SHJ-8-201, SHD-8-301

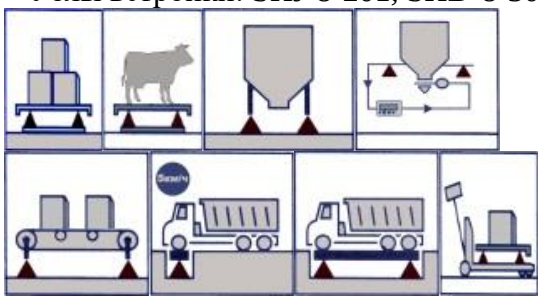

Технические характеристики:

Номинальные нагрузки (НПИ, т)	0,05; 0,1; 0,25; 0,5; 1; 2; 3		
Класс точности	С3	Входное сопротивление (Ом)	365 ± 10
Макс. число поверочных интервалов	3000	Выходное сопротивление (Ом)	350 ± 3
Минимальный поверочный интервал	НПИ / 10000	Сопротивление изоляции (МОм)	≥5000 (50В)
Чувствительность (РКП, мВ/В)*	**2,0 ± 0,004**	Диапазон термокомпенсации (°С)	-10 ~ +40
Общая ошибка (%РКП)	≤ ± 0,020	Рабочий диапазон температур (°С)	-35 ~ +65
Ползучесть (%РКП/30мин)	0,014	Напряжение питания, рекомендуемое (В)	5 ~12
Неповторяемость (%РКП)	0,01	Напряжение питания, максимальное (В)	18
Баланс нуля (НКП, %РКП)	1,0	Предельная нагрузка (%НПИ)	150
Температурное отклонение РКП (%РКП/10°С)	0,016	Разрушающая нагрузка (%НПИ)	200
		Класс защиты	IP67
Температурное отклонение НКП (%РКП/10°С)	0,020	Длина кабеля (м)	4
		Тип кабеля	4-х – жильный экранированный ∅ 5,7 мм
Подключение	4-проводное: Красный – Питание (+); Черный – Питание (-); Зеленый – Сигнал (+); Белый – Сигнал (-); Прозрачный - Экран		

Монтажно-габаритные размеры, мм:

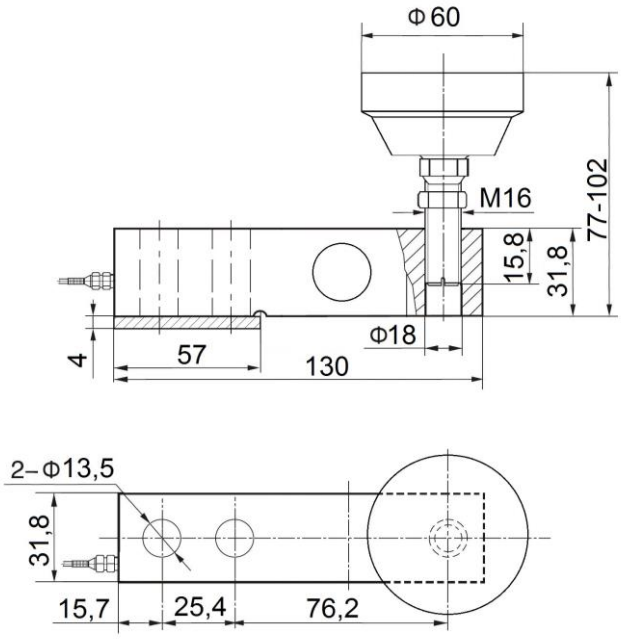

** Для номинальных нагрузок до 2 тонн включительно возможно исполнение с присоединительной резьбой на тензодатчике и ножке М12х1,75. Для номинала до 3 тонн – только М16х2.